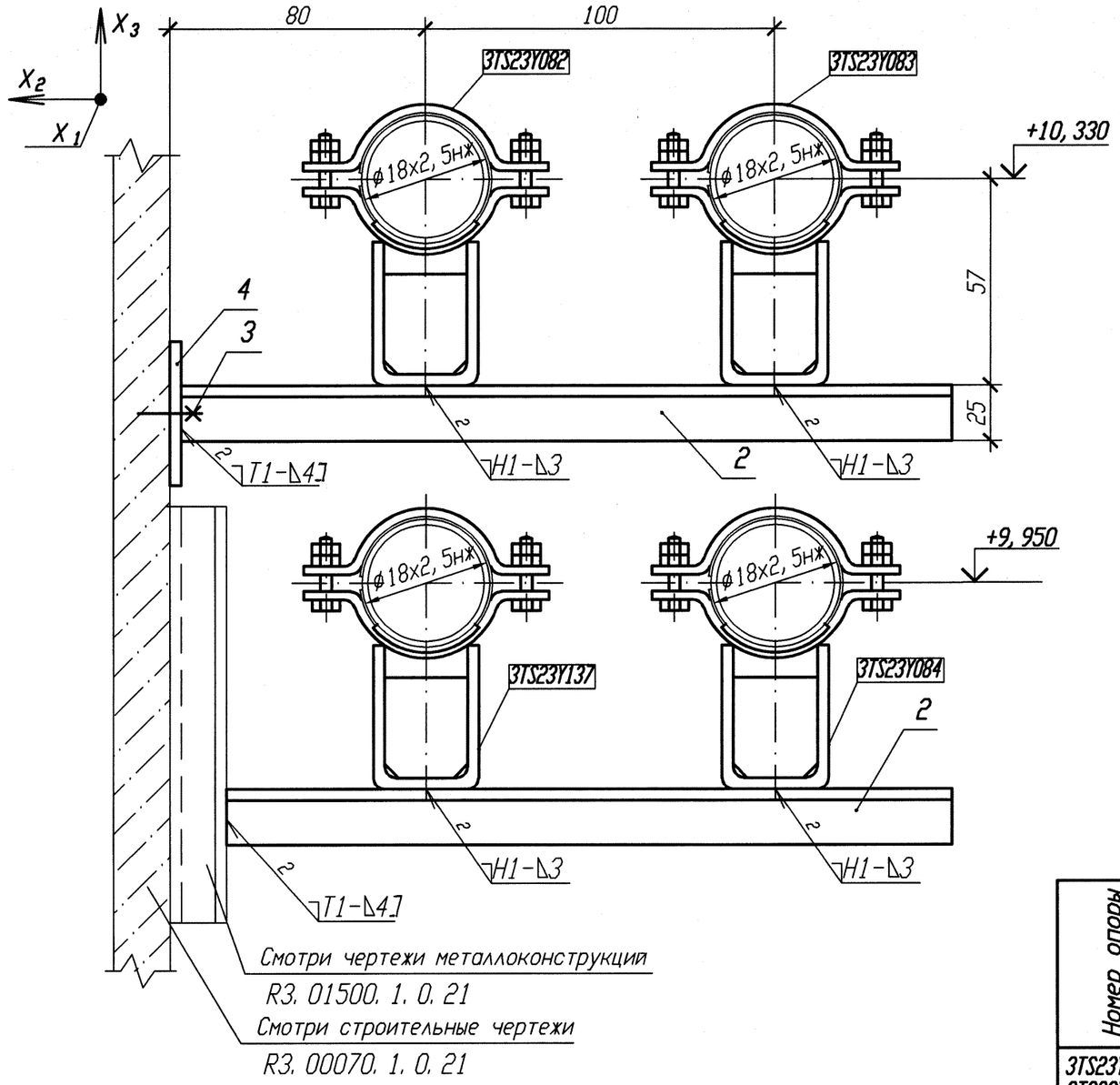

Спецификация деталей

Поз.	Обозначение	Наименование	Кол.	Материал	Масса, кг ед.	Масса, кг общ.	Приме-чание
1	Л8-512. 000-01	Опора 18К	4	Сборный	0, 49	1, 96	
2	ГОСТ 8509-93	Уголок Б 25х25х4 l=230	4	Вст 3 сп 5 ГОСТ 535-2005	0, 34	1, 36	
3	ГОСТ 28778-90	БСР 10х100 У3	2	Сборный	0, 09	0, 18	
4	10. 377. 11	Лист Б-ПН 4х80х70	1	ст 3 сп 5 ГОСТ 14637-89	0, 18	0, 18	
	ГОСТ 2246-70	Проволока		Св-04Х19Н11М3			
	ГОСТ 9467-75	Электроды		УОНИИ 13/45			
				Итого:		3, 68	

АРХИВНЫЙ ЭКЗЕМПЛЯР

Номер опоры	Рабочее состояние: Усилия, кН Px	Py	Pz	Моменты, кН·м Mx	My	Mz	Холодное состояние: Усилия, кН Px	Py	Pz	Моменты, кН·м Mx	My	Mz	Сейсмическое состояние: Усилия, кН Px	Py	Pz	Моменты, кН·м Mx	My	Mz
3TS23Y082 3TS23Y083 3TS23Y084 3TS23Y137	0, 01	0, 02	-0, 05	0	0, 01	0, 02	0, 01	0	-0, 03	0	0, 02	0	0	0	0, 02	0	0	0

1 Привязку опоры смотри 3TS23Z12, 3TS23Z14, 3TS23Z16, 3TS23Z41.
2 Изготовить один комплект.
3 Сварку производить по ГОСТ 5264-80.
4 Спецификация составлена для четырех опор.
5 Сварку опоры с трубопроводом производить по Л8-512. 000.
6 Отметка трубопровода подлежит уточнению в соответствии с уклоном трубопровода.

Изм.	Кол. уч.	Лист	N док.	Подп.	Дата
1	-	Зам.	102-12	-	-
Инженер		Сояриф			
Пров. вед. инж.		Веренцова			
Пров. нач. гр.		Жук			
Н. контр		Краснояров			

Инв. N подл. R3. 00783. 1. 0. 11
Лист 233

R3. TS21. 3012. 011. 01. 00. 057

Ростовская АЭС Блок 3

Реакторное отделение
Негерметичная часть
Трубопроводы системы очистки технологических сдувок

Стадия	Лист	Листов
Р		1

Опора неподвижная
3TS23Y082, 3TS23Y083, 3TS23Y084, 3TS23Y137

ОАО "НИАЭП" 2012

Инв. N подл.	Подп. и дата	Взам. инв. N
R3. 00783. 1. 0. 11	13.12	

Формат А3